Hofmann
Räder + Rollen

info@hofmann-rollen.de
www.hofmann-rollen.de

Bockrolle

mit Anschraubplatte

- 130 - 200kg
- Durchmesser 80 - 125mm
- Gehäuse aus Stahlblech
- Elastikgummirad, Rollenlager

Technische Daten

Bestellcode:	31B FUR 125 P06 RB	**Rad ø in mm:**	125
Tragkraft in kg:	200	**Radbreite in mm:**	38
Plattengröße in mm:	102 x 87	**Schraubloch Abstand in mm:**	76 / 80 x 60
Schraubloch ø in mm:	9,00	**Bauhöhe in mm:**	155
Temperaturbereich C° min / max:	-20 : +80	**Norm:**	EN 12532
Laufflächenhärte:	Shore A 63	**EAN-Code:**	4250217321450

Gehäusebeschreibung

- Stahlblech verzinkt-chromatiert
- Radachse verschraubt

Radbeschreibung

- Radkörper aus Kunststoff
- Lauffläche aus Elastikgummi
- Rollenlager

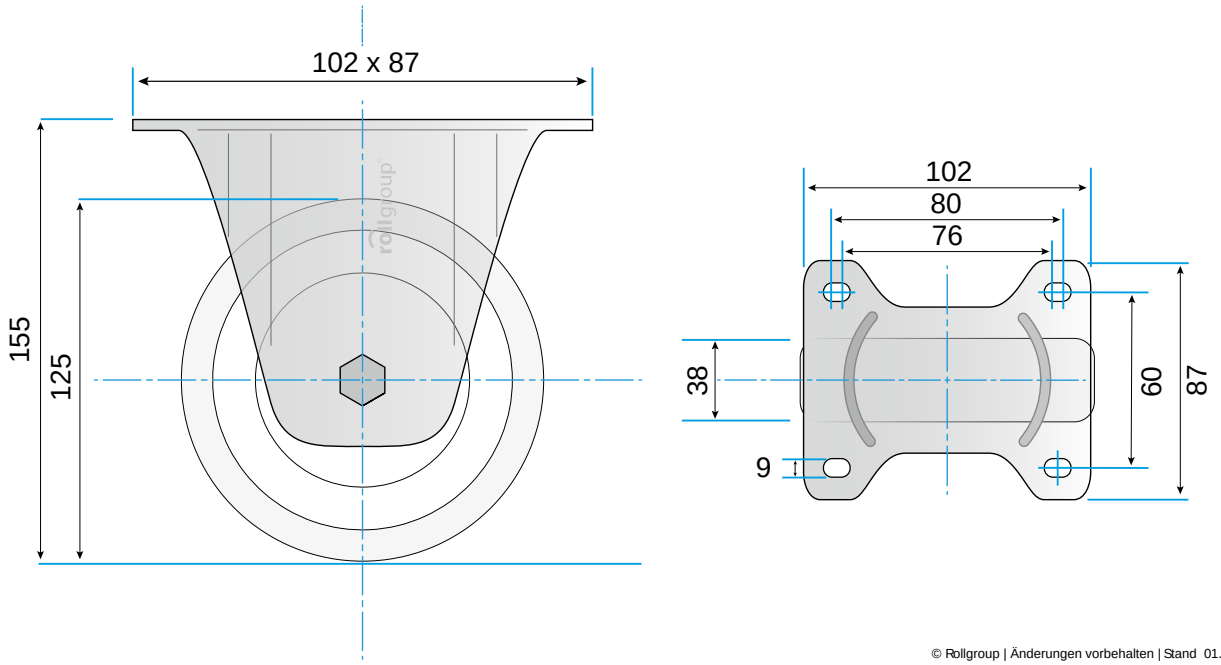

© Rollgroup | Änderungen vorbehalten | Stand 01.2017