Hofmann
Räder + Rollen

info@hofmann-rollen.de
www.hofmann-rollen.de

Lenkrolle

mit Expanderbefestigung vierkant, elektrisch leitfähig

- 50 - 100kg
- Durchmesser 50 - 150mm
- Gehäuse aus Stahlblech
- Thermoplastisches Gummirad, Präzisionskugellager

Technische Daten

Bestellcode:	21L GYP 050 Z07	**Rad ø in mm:**	50
Tragkraft in kg:	50	**Radbreite in mm:**	19
Ausladung Rolle in mm:	25,00	**Bauhöhe in mm:**	73
Temperaturbereich C° min / max:	-20 : +60	**Norm:**	EN 12530
Laufflächenhärte:	Shore A 87	**EAN-Code:**	4250217311505
Störkreisradius in mm:	50,00		

Gehäusebeschreibung

- Stahlblech verzinkt-chromatiert
- Schwenklager mit zweifachem Kugelkranz
- Radachse verschraubt

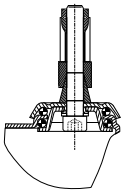

Radbeschreibung

- Radkörper aus Polypropylen
- Lauffläche aus thermoplastischem Gummi, elektrisch leitfähig
- Farbe grau, spurlos
- Fadenschutz
- Präzisionskugellager

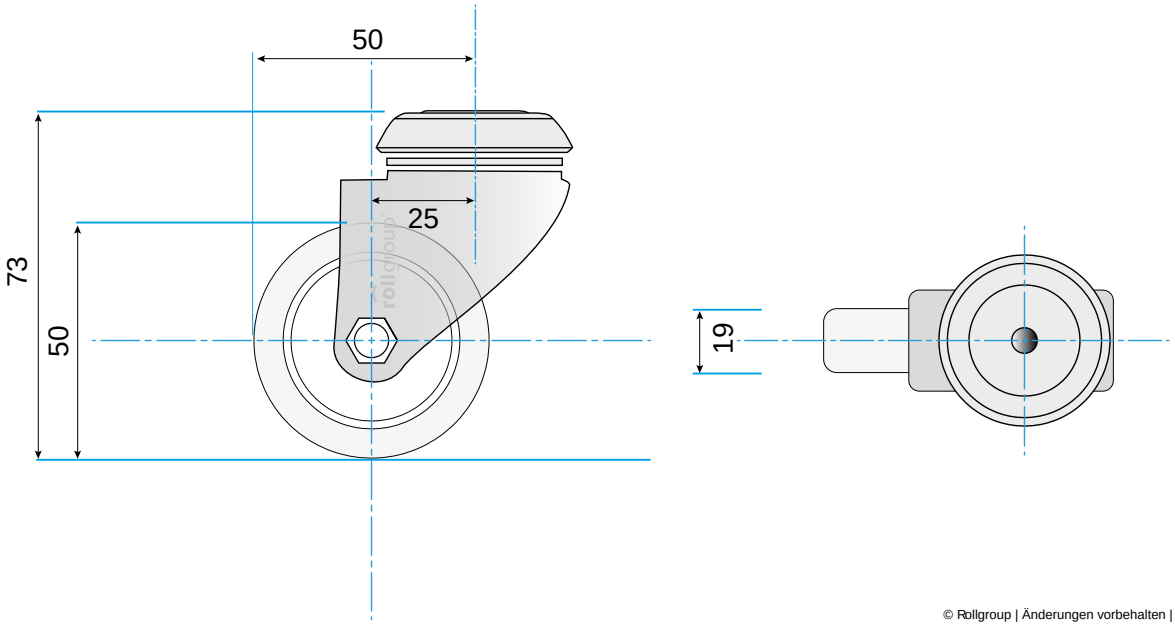

© Rollgroup | Änderungen vorbehalten | Stand 12.2016