Hofmann
Räder + Rollen

info@hofmann-rollen.de
www.hofmann-rollen.de

Lenkrolle

mit Anschraubplatte und Richtungsfeststeller

- 100kg
- Durchmesser 100 - 150mm
- Gehäuse aus Stahlblech
- Polyurethanrad, Präzisionskugellager

Technische Daten

Bestellcode:	21I AUP 150 P04	**Rad ø in mm:**	150
Tragkraft in kg:	100	**Radbreite in mm:**	32
Plattengröße in mm:	77 x 67	**Schraubloch Abstand in mm:**	61,5 / 56 x 51,5 / 46,5
Schraubloch ø in mm:	8,50	**Ausladung Rolle in mm:**	41,00
Bauhöhe in mm:	185	**Temperaturbereich C° min / max:**	-40 : +80
Norm:	EN 12530	**Laufflächenhärte:**	Shore A 95
EAN-Code:	4250217311031	**Störkreisradius in mm:**	132,00

Gehäusebeschreibung

- Stahlblech verzinkt-chromatiert
- Schwenklager mit zweifachem Kugelkranz
- Radachse verschraubt

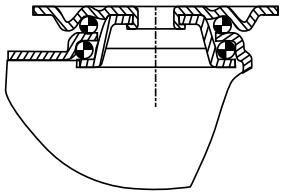

Radbeschreibung

- Radkörper aus Polyamid
- Lauffläche aus Polyurethan
- spurlos
- Präzisionskugellager

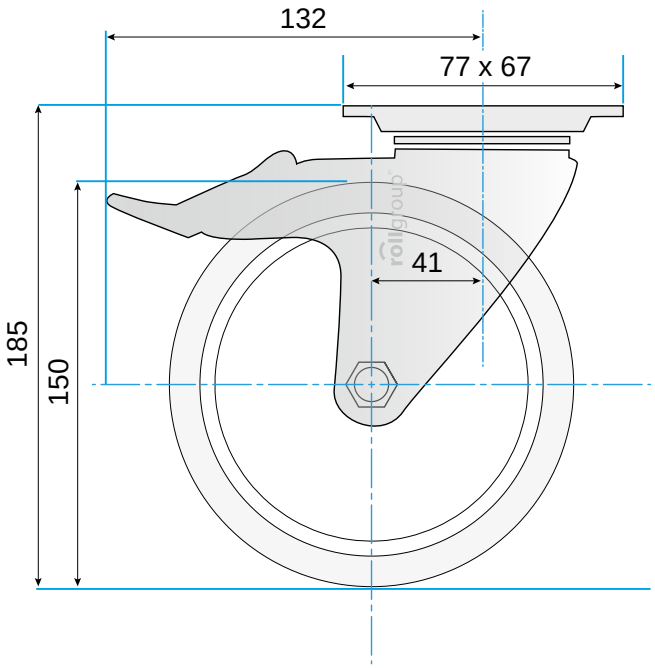

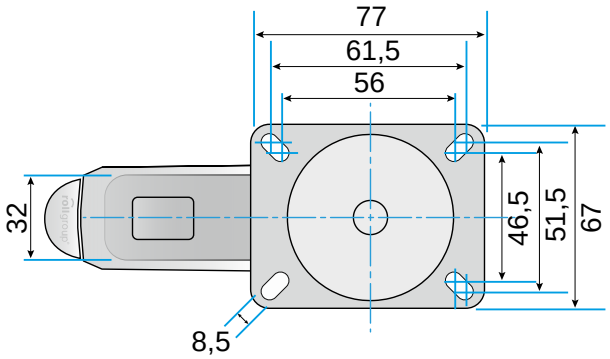

© Rollgroup | Änderungen vorbehalten | Stand 12.2016