Hofmann
Räder + Rollen

info@hofmann-rollen.de
www.hofmann-rollen.de

Lenkrolle

mit Rückenloch und Totalfeststeller

- 50 - 100kg
- Durchmesser 50 - 150mm
- Gehäuse aus Stahlblech
- Polyurethanrad, Präzisionskugellager

Technische Daten

Bestellcode:	21N AUP 075 P01	**Rad ø in mm:**	75
Tragkraft in kg:	75	**Radbreite in mm:**	25
Ausladung Rolle in mm:	24,00	**Bauhöhe in mm:**	100
Rückenloch in mm:	11	**Temperaturbereich C° min / max:**	-40 : +80
Norm:	EN 12530	**Laufflächenhärte:**	Shore A 95
EAN-Code:	4250217312243	**Störkreisradius in mm:**	81,00

Gehäusebeschreibung

- Stahlblech verzinkt-chromatiert
- Schwenklager mit zweifachem Kugelkranz
- Radachse verschraubt

Radbeschreibung

- Radkörper aus Polyamid
- Lauffläche aus Polyurethan
- spurlos
- Präzisionskugellager

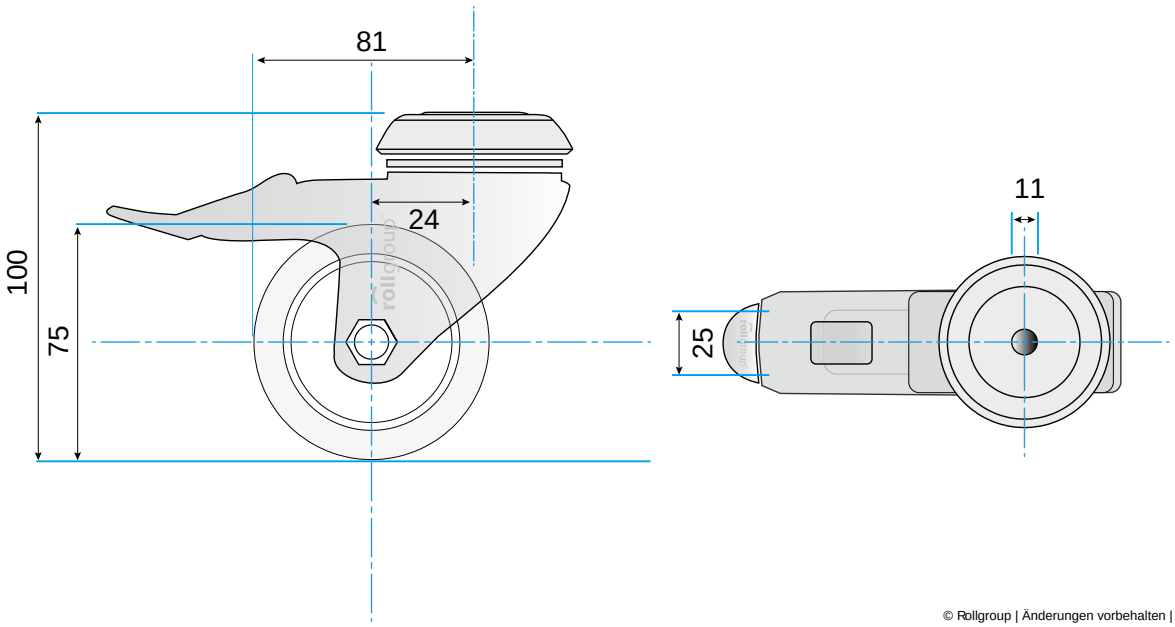

© Rollgroup | Änderungen vorbehalten | Stand 12.2016