Hofmann
Räder + Rollen

info@hofmann-rollen.de
www.hofmann-rollen.de

Rad

EIP

- 200 - 800kg
- Durchmesser 100 - 300mm
- Elastikgummirad, Präzisionskugellager

Technische Daten

Bestellcode:	EIP 100x40-12-40	**Rad ø in mm:**	100
Tragkraft in kg:	200	**Radbreite in mm:**	40
Durchmesser Bohrung in mm:	12	**Nabenlänge in mm:**	40
Temperaturbereich C° min / max:	-20 : +60	**Norm:**	EN 12532
EAN-Code:	4250217300974		

Radbeschreibung

- Radkörper aus Aluminium
- Lauffläche aus Elastikgummi
- Präzisionskugellager

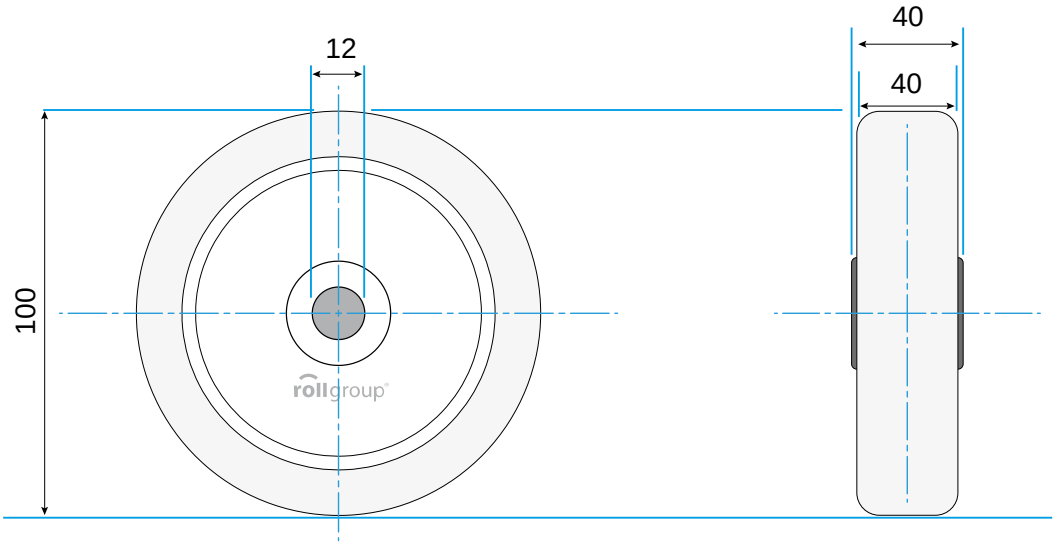

© Rollgroup | Änderungen vorbehalten | Stand 01.2017