Hofmann
Räder + Rollen

info@hofmann-rollen.de
www.hofmann-rollen.de

Rad

EIP

- 200 - 800kg
- Durchmesser 100 - 300mm
- Elastikgummirad, Präzisionskugellager

Technische Daten

Bestellcode:	EIP 180x50-20-60	**Rad ø in mm:**	180
Tragkraft in kg:	350	**Radbreite in mm:**	50
Durchmesser Bohrung in mm:	20	**Nabenlänge in mm:**	60
Temperaturbereich C° min / max:	-20 : +60	**Norm:**	EN 12532
EAN-Code:	4250217301018		

Radbeschreibung

- Radkörper aus Aluminium
- Lauffläche aus Elastikgummi
- Präzisionskugellager

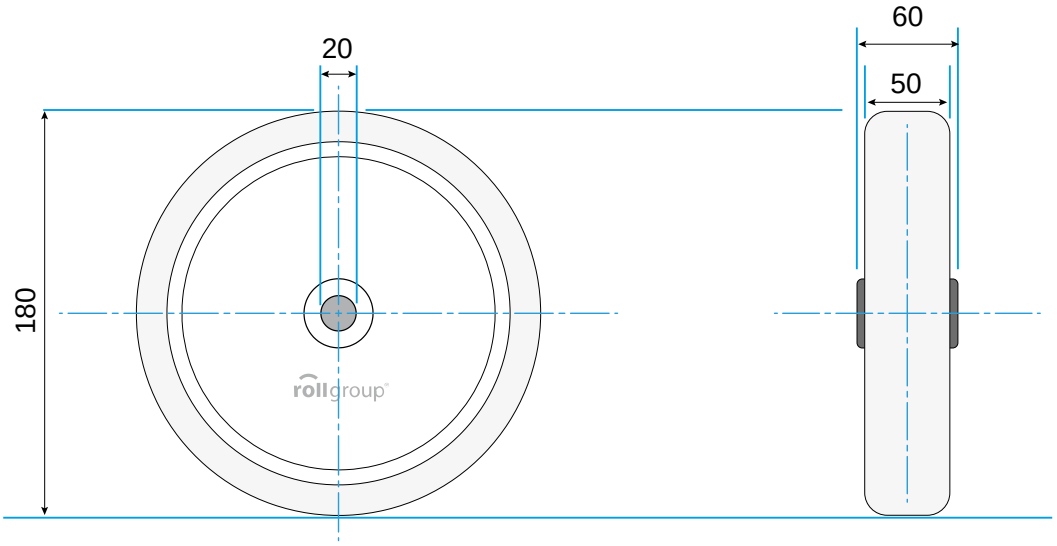

© Rollgroup | Änderungen vorbehalten | Stand 01.2017