Hofmann
Räder + Rollen

info@hofmann-rollen.de
www.hofmann-rollen.de

Lenkrolle

mit Rückenloch

- 50 - 75kg
- Durchmesser 50 - 75mm
- Gehäuse aus Stahlblech
- Polyamidrad, Gleitlager

Technische Daten

Bestellcode:	21L OUO 075 P01	**Rad ø in mm:**	75
Tragkraft in kg:	75	**Radbreite in mm:**	23
Ausladung Rolle in mm:	24,00	**Bauhöhe in mm:**	100
Rückenloch in mm:	11	**Temperaturbereich C° min / max:**	-20 : +80
Norm:	EN 12530	**Laufflächenhärte:**	Shore D 78
EAN-Code:	4250217312205	**Störkreisradius in mm:**	62,00

Gehäusebeschreibung

- Stahlblech verzinkt-chromatiert
- Schwenklager mit zweifachem Kugelkranz
- Radachse verschraubt

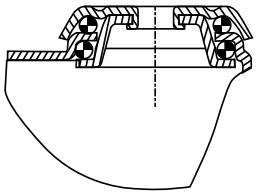

Radbeschreibung

- Rad aus Polyamid
- Gleitlager

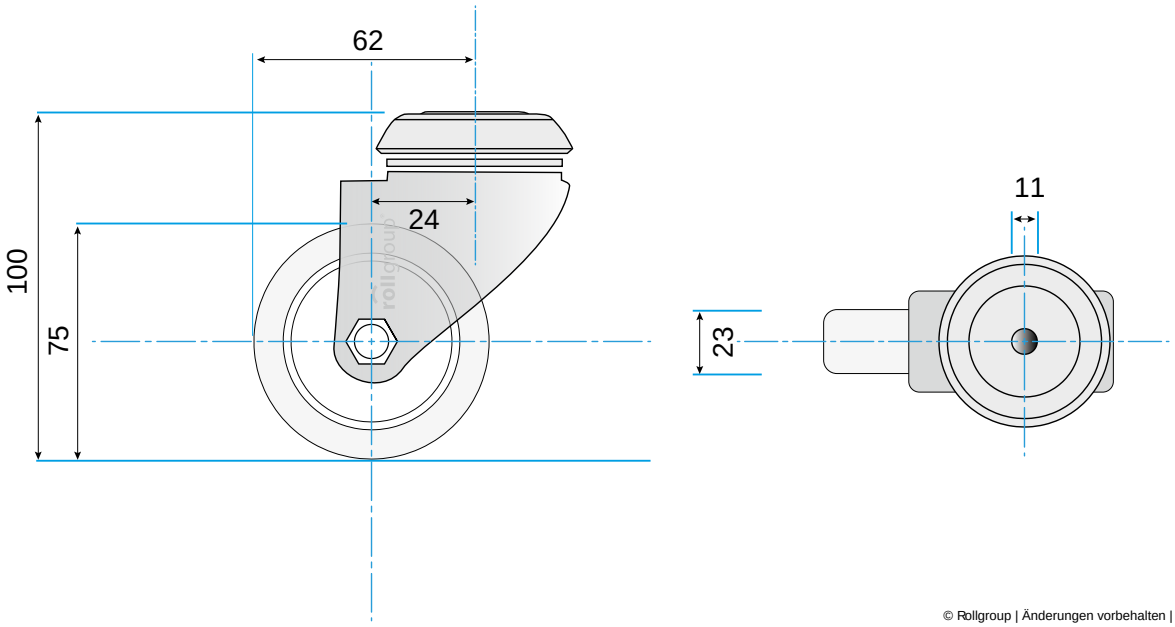

© Rollgroup | Änderungen vorbehalten | Stand 12.2016