Hofmann
Räder + Rollen

info@hofmann-rollen.de
www.hofmann-rollen.de

Doppel-Lenkrolle

mit Anschraubplatte

- 70 - 100kg
- Durchmesser 50 - 70mm
- Gehäuse aus Stahlblech
- Thermoplastisches Gummirad, Präzisionskugellager

Technische Daten

Bestellcode:	24L JPP 050 P03	**Rad ø in mm:**	50
Tragkraft in kg:	70	**Radbreite in mm:**	2x 19
Plattengröße in mm:	60 x 60	**Schraubloch Abstand in mm:**	48 / 38 x 48 / 38
Schraubloch ø in mm:	6,30	**Ausladung Rolle in mm:**	25,00
Bauhöhe in mm:	73	**Temperaturbereich C° min / max:**	-20 : +60
Norm:	EN 12530	**Laufflächenhärte:**	Shore A 87
EAN-Code:	4250217313264	**Störkreisradius in mm:**	50,00

Gehäusebeschreibung

- Stahlblech verzinkt-chromatiert
- Schwenklager mit zweifachem Kugelkranz
- Radachse verschraubt

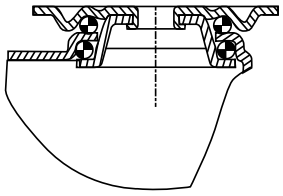

Radbeschreibung

- Radkörper aus Polypropylen
- Lauffläche aus thermoplastischem Gummi
- Fadenschutz
- Präzisionskugellager

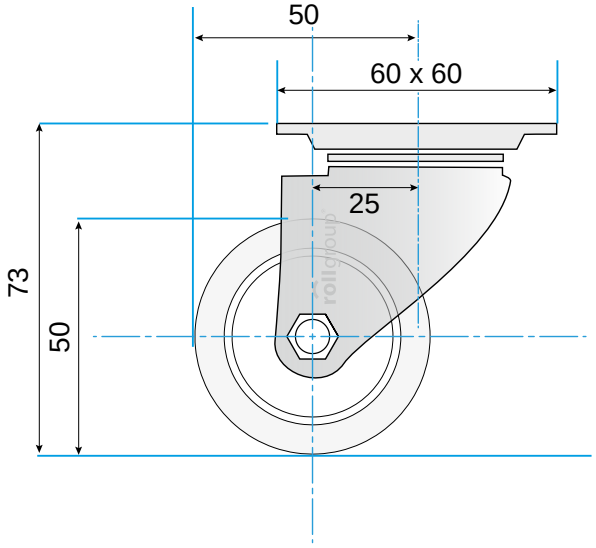

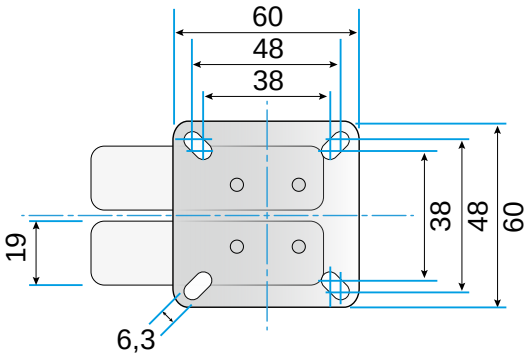

© Rollgroup | Änderungen vorbehalten | Stand 12.2016