Hofmann
Räder + Rollen

info@hofmann-rollen.de
www.hofmann-rollen.de

Kunststoff-Lenkrolle

mit Anschraubplatte und Totalfeststeller

- 100kg
- Durchmesser 75 - 125mm
- Gehäuse aus glasfaserverstärktem Polyamid
- Thermoplastisches Gummirad, Präzisionskugellager

Technische Daten

Bestellcode:	05N JPP 125 P04	**Rad ø in mm:**	125
Tragkraft in kg:	100	**Radbreite in mm:**	32
Plattengröße in mm:	77 x 67	**Schraubloch Abstand in mm:**	61,5 / 56,0 x 51,5 / 46,5
Schraubloch ø in mm:	8,50	**Ausladung Rolle in mm:**	46,00
Bauhöhe in mm:	169	**Temperaturbereich C° min / max:**	-20 : +60
Norm:	EN 12530	**Laufflächenhärte:**	Shore A 87
EAN-Code:	4250217310744	**Störkreisradius in mm:**	122,00

Gehäusebeschreibung

- Glasfaserverstärktes Polyamid
- Präzisionskugellager als Schwenklager

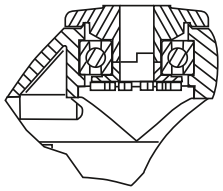

Radbeschreibung

- Radkörper aus Polypropylen
- Lauffläche aus thermoplastischem Gummi
- Fadenschutz
- Präzisionskugellager

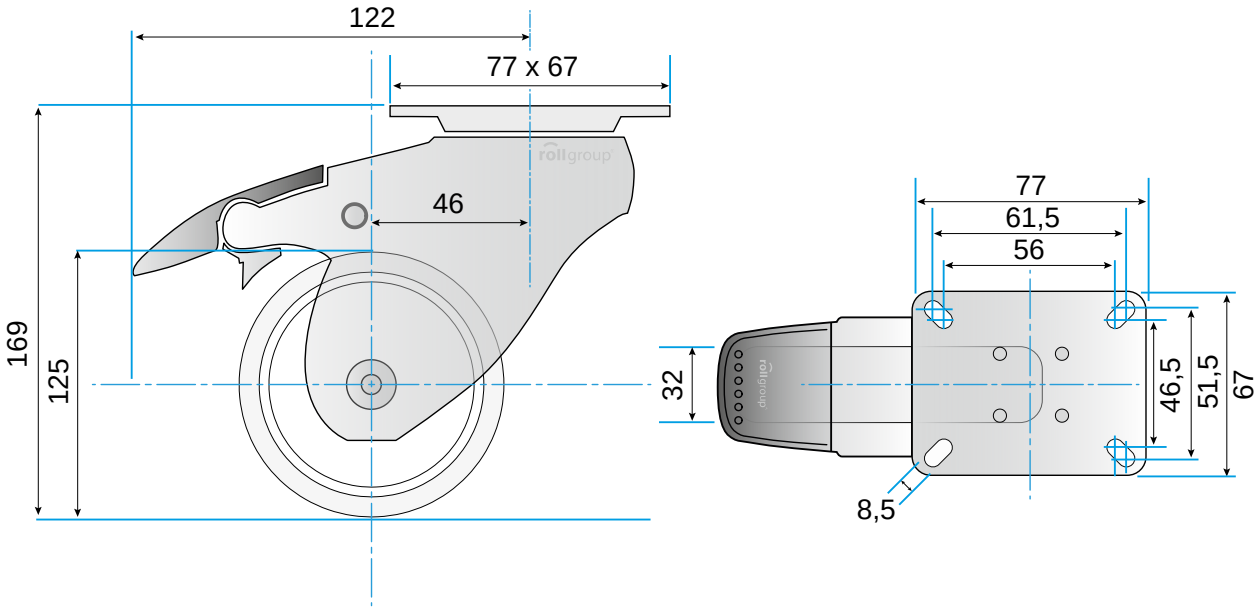

© Rollgroup | Änderungen vorbehalten | Stand 12.2016