Hofmann
Räder + Rollen

info@hofmann-rollen.de
www.hofmann-rollen.de

Lenkrolle

mit Anschraubplatte und Totalfeststeller

- 300 - 400kg
- Durchmesser 160 - 200mm
- Gehäuse aus Edelstahl rostfrei
- Elastikgummirad, Präzisionskugellager abgedichtet

Technische Daten

Bestellcode:	38N FUX 160 P07	**Rad ø in mm:**	160
Tragkraft in kg:	300	**Radbreite in mm:**	48
Plattengröße in mm:	140 x 110	**Schraubloch Abstand in mm:**	105 x 80 / 75
Schraubloch ø in mm:	11,00	**Ausladung Rolle in mm:**	55,00
Bauhöhe in mm:	200	**Temperaturbereich C° min / max:**	-20 : +80
Norm:	EN 12532	**EAN-Code:**	4250217341175
Störkreisradius in mm:	149,00		

Gehäusebeschreibung

- Edelstahl rostfrei
- Schwenklager mit zweifachem Kugelkranz
- Schwenklagerschutz
- Radachse verschraubt

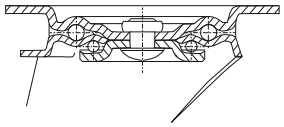

Radbeschreibung

- Radkörper aus Polyamid
- Lauffläche aus Elastikgummi, grau
- Präzisionskugellager abgedichtet

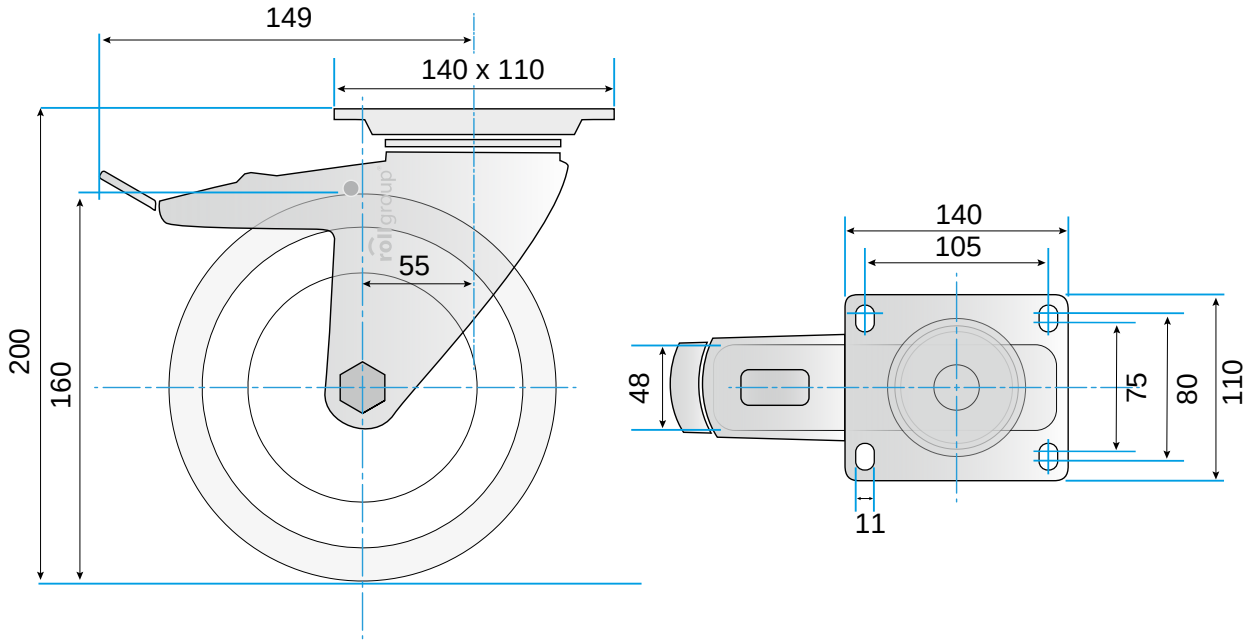

© Rollgroup | Änderungen vorbehalten | Stand 01.2017