Hofmann
Räder + Rollen

info@hofmann-rollen.de
www.hofmann-rollen.de

Bockrolle

mit Anschraubplatte

- 250kg
- Durchmesser 125mm
- Gehäuse aus Edelstahl rostfrei
- Elastikgummirad, Präzisionskugellager rostfrei

Technische Daten

Bestellcode:	38B FUC 125 P07	**Rad ø in mm:**	125
Tragkraft in kg:	250	**Radbreite in mm:**	38
Plattengröße in mm:	140 x 110	**Schraubloch Abstand in mm:**	105 x 80 / 75
Schraubloch ø in mm:	11,00	**Bauhöhe in mm:**	165
Temperaturbereich C° min / max:	-20 : +80	**Norm:**	EN 12532
EAN-Code:	4250217340727		

Gehäusebeschreibung

- rostfreier Edelstahl
- Radachse verschraubt

Radbeschreibung

- Radkörper aus Polyamid
- Lauffläche aus Elastikgummi, grau
- Edelstahl-Präzisionskugellager

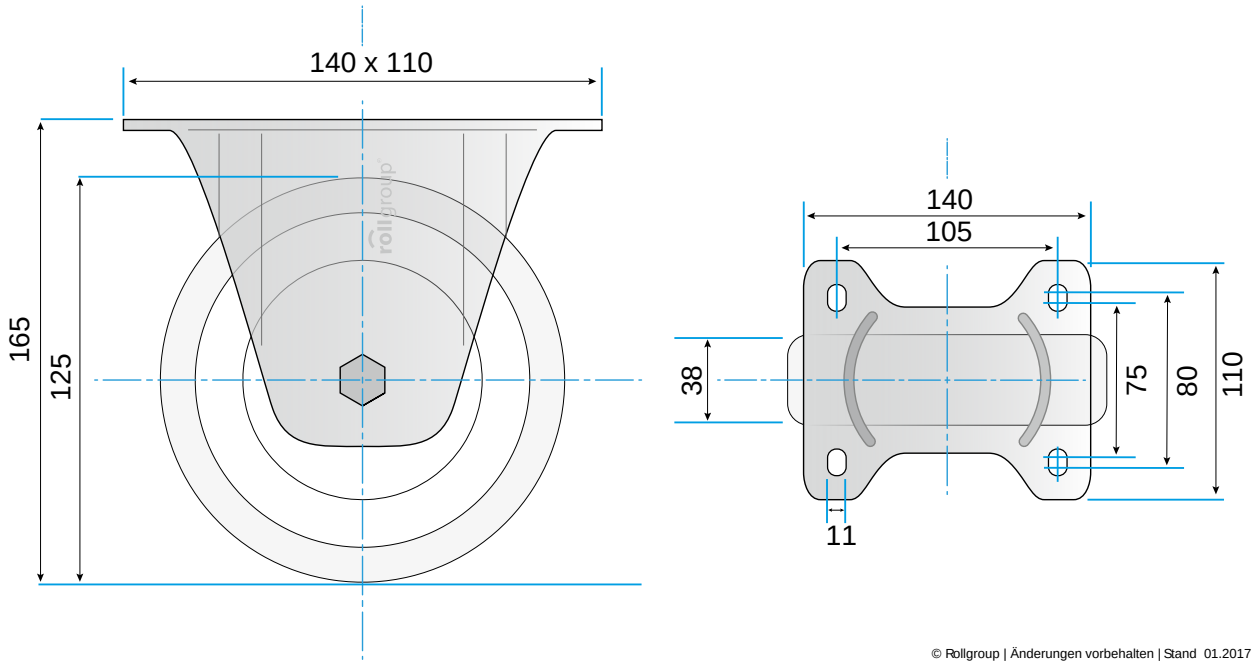

© Rollgroup | Änderungen vorbehalten | Stand 01.2017