Hofmann
Räder + Rollen

info@hofmann-rollen.de
www.hofmann-rollen.de

Rad
OUO

Technische Daten

Bestellcode:	OUO 050x19-8-22 RS	**Rad ø in mm:**	50
Tragkraft in kg:	50	**Radbreite in mm:**	19
Durchmesser Bohrung in mm:	8	**Nabenlänge in mm:**	22
Temperaturbereich C° min / max:	20 : +80	**Norm:**	E 12530
Laufflächenhärte:	Shore D 78	**EAN-Code:**	4250217303142

Radbeschreibung

- Rad aus Polyamid
- Gleitlager

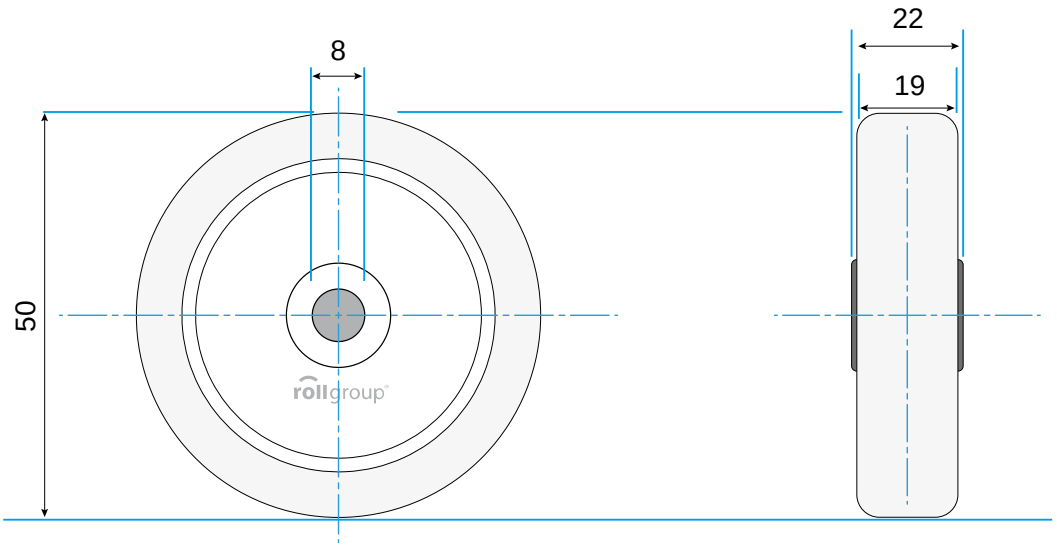

© Rollgroup | Änderungen vorbehalten | Stand 12.2016