Hofmann
Räder + Rollen

info@hofmann-rollen.de
www.hofmann-rollen.de

Rad

TFP

- 350 - 3100kg
- Durchmesser 100 - 400mm
- Polyurethanrad, Präzisionskugellager

Technische Daten

Bestellcode:	TFP 360x75-40-90	**Rad ø in mm:**	75
Tragkraft in kg:	2.200	**Radbreite in mm:**	75
Durchmesser Bohrung in mm:	40	**Nabenlänge in mm:**	90
Temperaturbereich C° min / max:	20 : +60	**Norm:**	EN 12532
Laufflächenhärte:	Shore A 92	**EAN-Code:**	4250217304385

Radbeschreibung

- Radkörper aus Guss
- Schmiernippel
- Lauffläche aus Polyurethan
- Präzisionskugellager

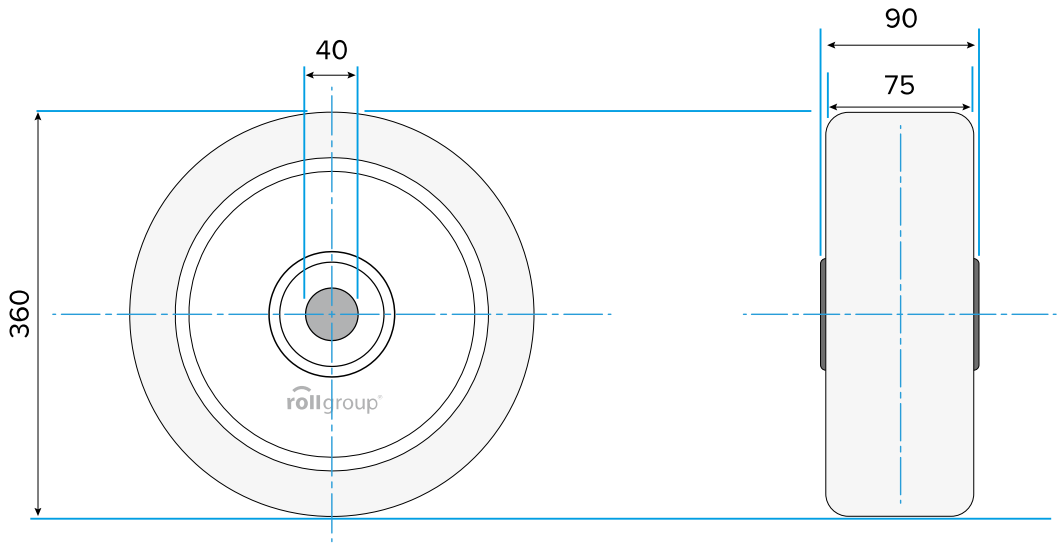

© Rollgroup | Änderungen vorbehalten | Stand 08.2018