Hofmann
Räder + Rollen

info@hofmann-rollen.de
www.hofmann-rollen.de

Doppel-Lenkrolle

mit Anschraubplatte

- 900 - 4400kg
- Durchmesser 100 - 360mm
- Gehäuse in Stahlschweißkonstruktion
- Polyurethanrad, Präzisionskugellager

Technische Daten

Bestellcode:	43L TFP 300 P13	**Rad ø in mm:**	300
Tragkraft in kg:	4.000	**Radbreite in mm:**	2x 75
Plattengröße in mm:	270 x 250	**Schraubloch Abstand in mm:**	230 / 210 x 210 / 160
Schraubloch ø in mm:	17,00	**Ausladung Rolle in mm:**	93,00
Bauhöhe in mm:	415	**Temperaturbereich C° min / max:**	-20 : +60
Norm:	EN 12532	**Laufflächenhärte:**	Shore A 92
EAN-Code:	4250217331701	**Störkreisradius in mm:**	243,00

Gehäusebeschreibung

- Doppelrolle, Stahlschweißkonstruktion, verzinkt-chromatiert
- Gabelkopf gelagert über Kegelrollen- und Axialrillenkugellager
- Lagerbolzen verschraubt und gesichert
- Radachse verschraubt

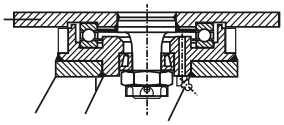

Radbeschreibung

- Radkörper aus Guss
- Schmiernippel
- Lauffläche aus Polyurethan
- Präzisionskugellager

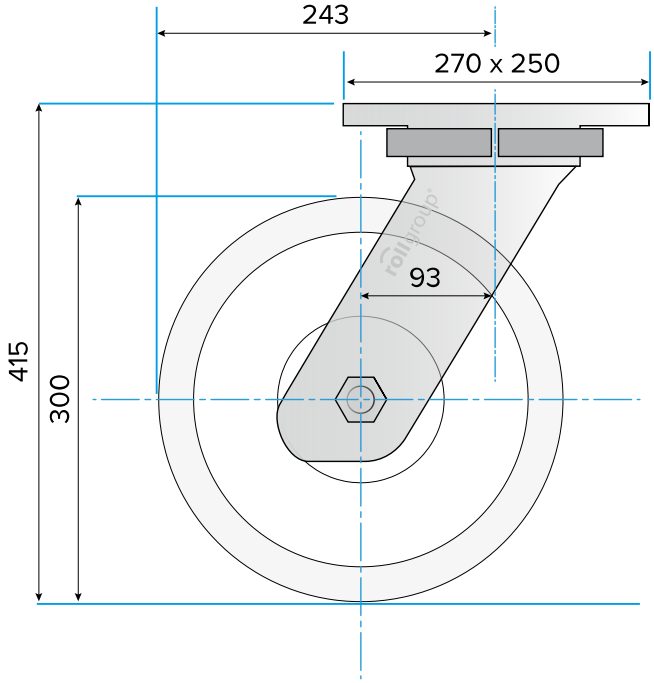

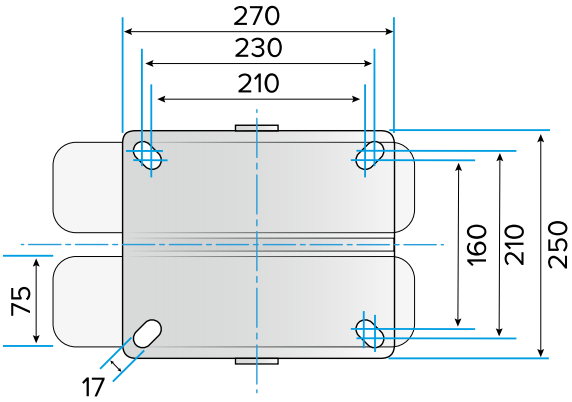

© Rollgroup | Änderungen vorbehalten | Stand 08.2018