Hofmann
Räder + Rollen

info@hofmann-rollen.de
www.hofmann-rollen.de

Rad

OPI

- 20 - 55kg
- Durchmesser 15 - 45mm
- Polypropylenrad, Gleitlager

Technische Daten

Bestellcode:	OPI 025x14-5-15 RS	**Rad ø in mm:**	25
Tragkraft in kg:	35	**Radbreite in mm:**	14
Durchmesser Bohrung in mm:	5	**Nabenlänge in mm:**	15
Temperaturbereich C° min / max:	20 : +80	**Norm:**	E 12530
Laufflächenhärte:	Shore D 78	**EAN-Code:**	4250217302466

Radbeschreibung

- Rad aus Polypropylen
- Gleitlager ohne Distanzrohr

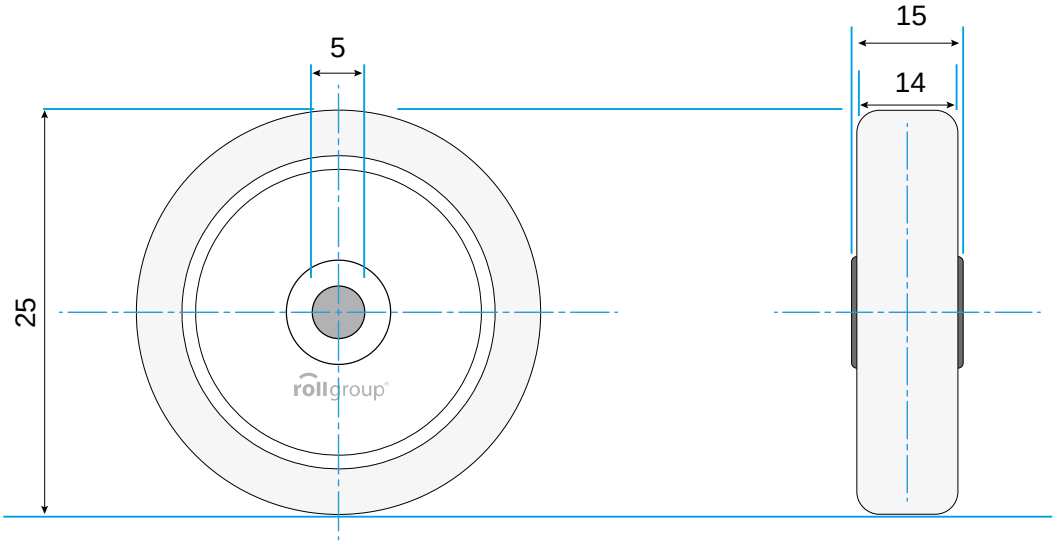

© Rollgroup | Änderungen vorbehalten | Stand 12.2016