Hofmann
Räder + Rollen

info@hofmann-rollen.de
www.hofmann-rollen.de

# Doppel-Lenkrolle

**mit Radfeststeller**

- 30 - 40kg
- Durchmesser 30 - 50mm
- Gehäuse aus Polyamid
- Polyurethanrad, Gleitlager
- Lauffläche für alle Böden

## Technische Daten

| | | | |
|---|---|---|---|
| **Bestellcode:** | 10R AUI 050 A03-10 GS RG | **Rad ø in mm:** | 50 |
| **Tragkraft in kg:** | 30 | **Radbreite in mm:** | 2x 8 |
| **Ausladung Rolle in mm:** | 19,00 | **Bauhöhe in mm:** | 54 |
| **Sackloch in mm:** | 10 | **Temperaturbereich C° min / max:** | 10 : +40 |
| **Norm:** | EN 12529 | **EAN-Code:** | 4250217360541 |
| **Störkreisradius in mm:** | 65,00 | | |

## Gehäusebeschreibung

- Gehäuse aus Polyamid
- Rückenlager Gleitlager

## Radbeschreibung

- Radkörper aus Polyamid
- Lauffläche aus Polyurethan
- Gleitlager ohne Distanzrohr

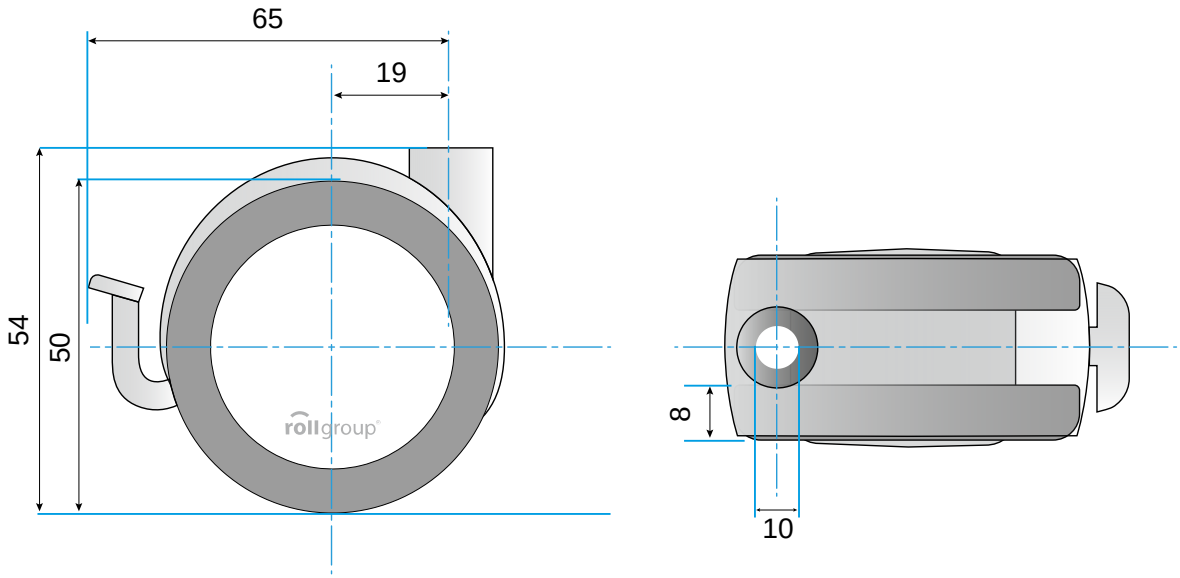


© Rollgroup | Änderungen vorbehalten | Stand 03.2017