Hofmann
Räder + Rollen

info@hofmann-rollen.de
www.hofmann-rollen.de

# Rad

**GYP**

- 80 - 100kg
- Durchmesser 80 - 125mm
- Thermoplastisches Gummirad, elektrisch leitfähig
- Präzisionskugellager

## Technische Daten

| | | | |
|---|---|---|---|
| **Bestellcode:** | GYP 100x32-8-40 | **Rad ø in mm:** | 100 |
| **Tragkraft in kg:** | 100 | **Radbreite in mm:** | 32 |
| **Durchmesser Bohrung in mm:** | 8 | **Nabenlänge in mm:** | 40 |
| **Temperaturbereich C° min / max:** | -20 : +60 | **Norm:** | EN 12532 |
| **EAN-Code:** | 4250217301520 | | |

## Radbeschreibung

- Radkörper aus Polypropylen
- Lauffläche aus thermoplastischem Gummi, elektrisch leitfähig
- Farbe grau, spurlos
- Fadenschutz
- Präzisionskugellager

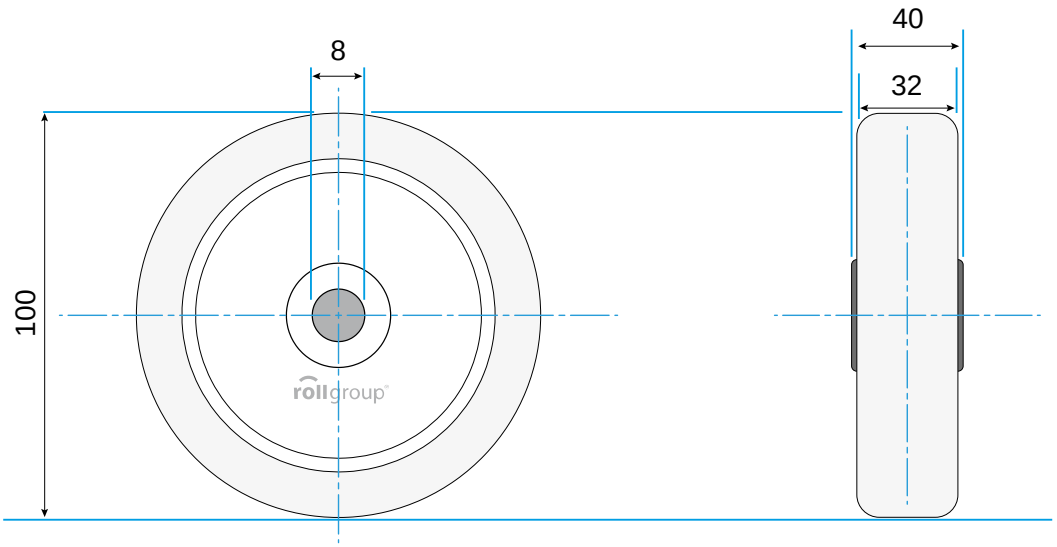


© Rollgroup | Änderungen vorbehalten | Stand 01.2017