Hofmann
Räder + Rollen

info@hofmann-rollen.de
www.hofmann-rollen.de

Lenkrolle

mit Rückenloch und Totalfeststeller

- 80 - 205kg
- Durchmesser 80 - 200mm
- Gehäuse aus Stahlblech
- Thermoplastisches Gummirad, Gleitlager

Technische Daten

Bestellcode:	31N JPO 160 P01	**Rad ø in mm:**	160
Tragkraft in kg:	135	**Radbreite in mm:**	40
Ausladung Rolle in mm:	52,00	**Bauhöhe in mm:**	190
Rückenloch in mm:	17	**Temperaturbereich C° min / max:**	-20 : +60
Norm:	EN 12532	**Laufflächenhärte:**	Shore A 85
EAN-Code:	4250217324222	**Störkreisradius in mm:**	165,00

Gehäusebeschreibung

- Stahlblech verzinkt-chromatiert
- Schwenklager mit zweifachem Kugelkranz
- Schwenklagerschutz
- Radachse verschraubt

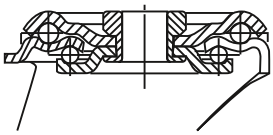

Radbeschreibung

- Radkörper aus Polypropylen
- Lauffläche aus thermoplastischem Gummi
- Gleitlager

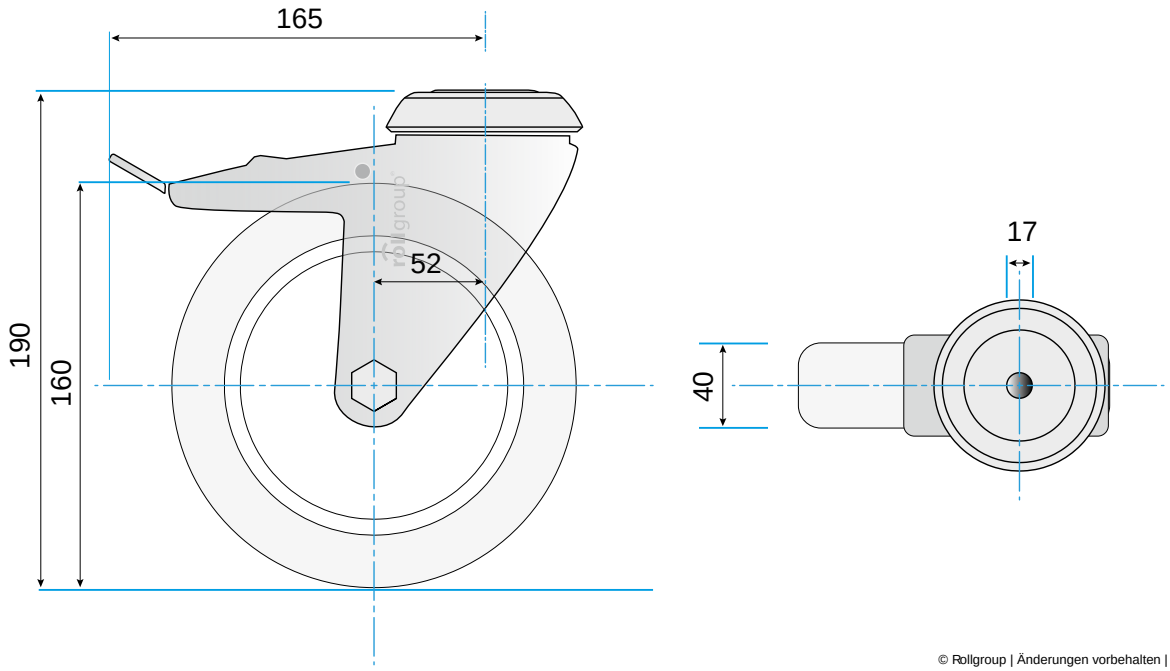

© Rollgroup | Änderungen vorbehalten | Stand 12.2016