Hofmann
Räder + Rollen

info@hofmann-rollen.de
www.hofmann-rollen.de

Krankenbettenlenkrolle zentral-, totalfeststellbar

mit Zapfen Ø32x50 mm, Schaltnocke sechskant

- 150kg
- Durchmesser 125 - 150mm
- Gehäuse aus Polyamid
- Rad Polyurethan, Präzisionskugellager
- elektrisch leitfähig
- waschbar

Technische Daten

Bestellcode:	27Z SXX 150 Z05-32 S30	**Rad ø in mm:**	150
Tragkraft in kg:	150	**Radbreite in mm:**	2x 20
Ausladung Rolle in mm:	52,00	**Bauhöhe in mm:**	180
Norm:	EN 12531	**EAN-Code:**	4250217350726
Zapfendurchmesser ø in mm:	32.00	**Zapfenlänge in mm:**	50
Störkreisradius in mm:	127,00		

Gehäusebeschreibung

- Gehäuse aus Polyamid, geschlossen
- Präzisonskugellager im Rückenlager
- quer und längs zur Fahrtrichtung verwendbar
- Feststellfunktion wartungs- und verschleißfrei

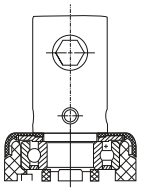

Radbeschreibung

- Radkörper aus Polyamid
- Lauffläche aus Polyurethan
- Farbe grau, spurlos
- Präzisionskugellager abgedichtet
- elektrisch leitfähig

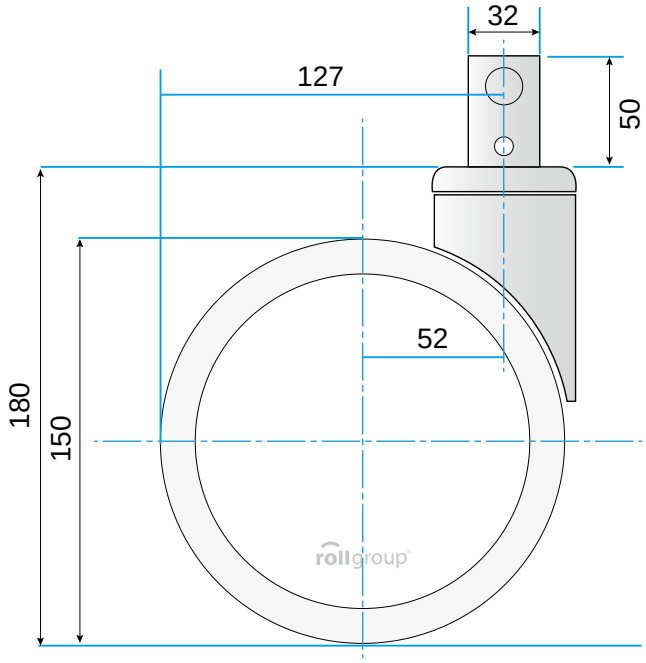

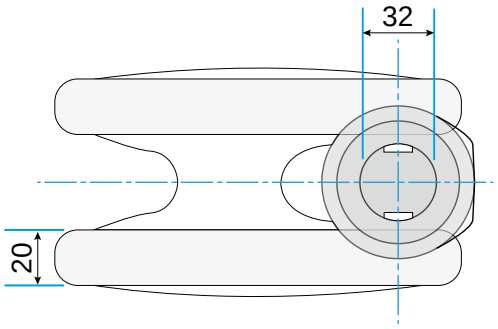

© Rollgroup | Änderungen vorbehalten | Stand 04.2017