Hofmann
Räder + Rollen

info@hofmann-rollen.de
www.hofmann-rollen.de

Kunststoff-Lenkrolle

mit Bundstift-Anschraubplatte

- 70kg
- Durchmesser 75mm
- Gehäuse aus Polyamid
- Thermoplastisches Gummirad, Gleitlager

Technische Daten

Bestellcode:	18L JPO 075 B02-60x60	**Rad ø in mm:**	75
Tragkraft in kg:	70	**Radbreite in mm:**	25
Plattengröße in mm:	60 x 60	**Schraubloch Abstand in mm:**	48 / 38 x 48 / 38
Schraubloch ø in mm:	6,00	**Ausladung Rolle in mm:**	32,00
Bauhöhe in mm:	110	**Temperaturbereich C° min / max:**	-20 : +60
Norm:	EN 12530	**Laufflächenhärte:**	Shore A 87
EAN-Code:	4250217341496		

Gehäusebeschreibung

- Polyamid
- Sackloch
- Radachse verschraubt

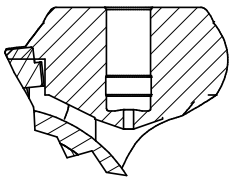

Radbeschreibung

- Radkörper aus Polypropylen
- Lauffläche aus thermoplastischem Gummi
- Gleitlager

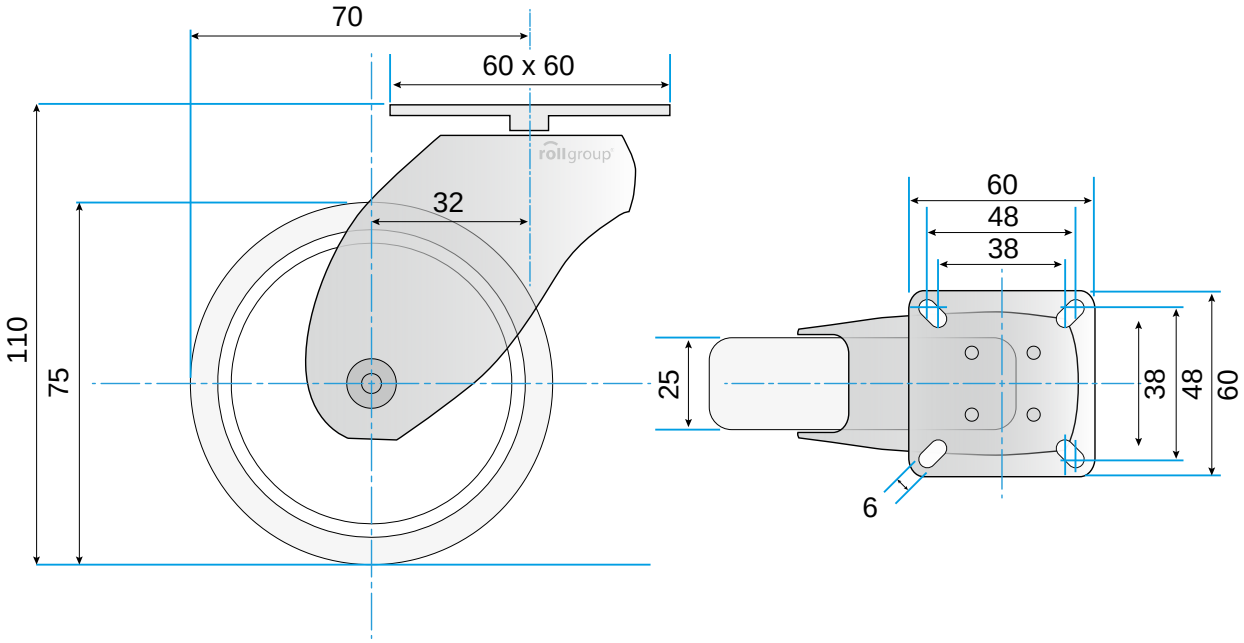

© Rollgroup | Änderungen vorbehalten | Stand 12.2016