Hofmann
Räder + Rollen

info@hofmann-rollen.de
www.hofmann-rollen.de

Doppel-Lenkrolle

Gold

- 75 - 100kg
- Durchmesser 75 – 100mm
- Gehäuse aus Polyamid
- Polyurethanrad, Gleitlager
- Lauffläche für alle Böden

Technische Daten

Bestellcode:	16L AUO 075 A03-10 GS RS	**Rad ø in mm:**	75
Tragkraft in kg:	75	**Radbreite in mm:**	2x 10
Ausladung Rolle in mm:	23,50	**Bauhöhe in mm:**	80
Sackloch in mm:	10	**EAN-Code:**	4250217360657

Gehäusebeschreibung

- Polyamid
- Rückenlager Gleitlager

Radbeschreibung

- Radkörper aus Polyamid
- Lauffläche aus Polyurethan
- Gleitlager

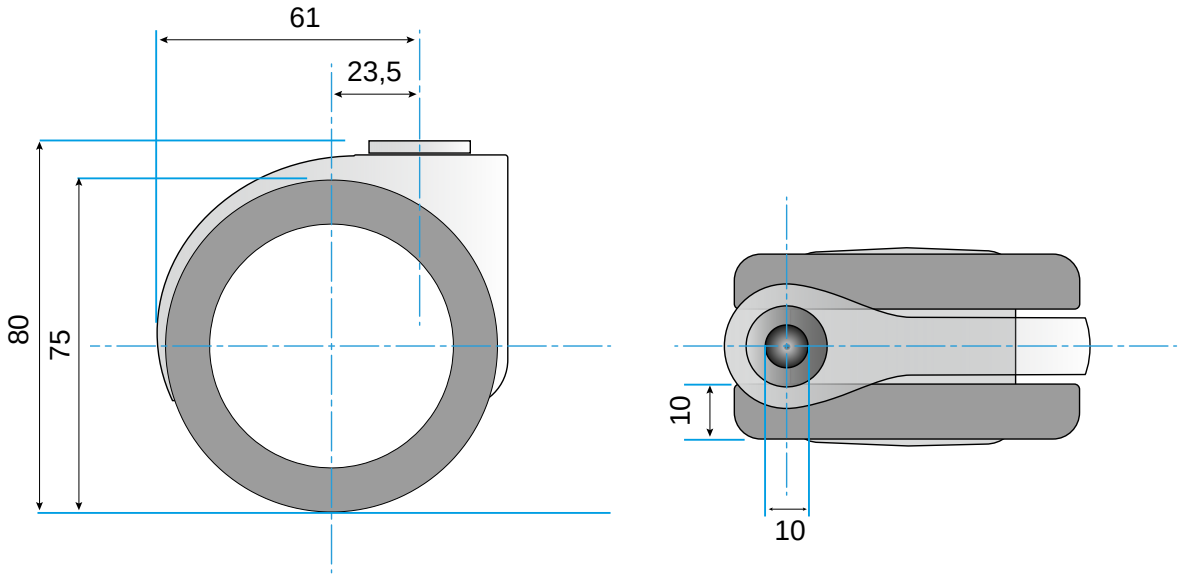

© Rollgroup | Änderungen vorbehalten | Stand 03.2017