Hofmann
Räder + Rollen

info@hofmann-rollen.de
www.hofmann-rollen.de

Bockrolle

mit Anschraubplatte

- 295kg
- Durchmesser 80 - 250mm
- Gehäuse aus Stahlblech
- Vollgummirad, Rollenlager

Technische Daten

Bestellcode:	31B IDR 125 P06	**Rad ø in mm:**	125
Tragkraft in kg:	100	**Radbreite in mm:**	38
Plattengröße in mm:	102 x 87	**Schraubloch Abstand in mm:**	76 / 80 x 60
Schraubloch ø in mm:	9,00	**Bauhöhe in mm:**	155
Temperaturbereich C° min / max:	-20 : +60	**Norm:**	EN 12532
EAN-Code:	4250217321528		

Gehäusebeschreibung

- Stahlblech verzinkt-chromatiert
- Radachse verschraubt

Radbeschreibung

- Radkörper aus Stahlblech
- Lauffläche aus Vollgummi
- Rollenlager

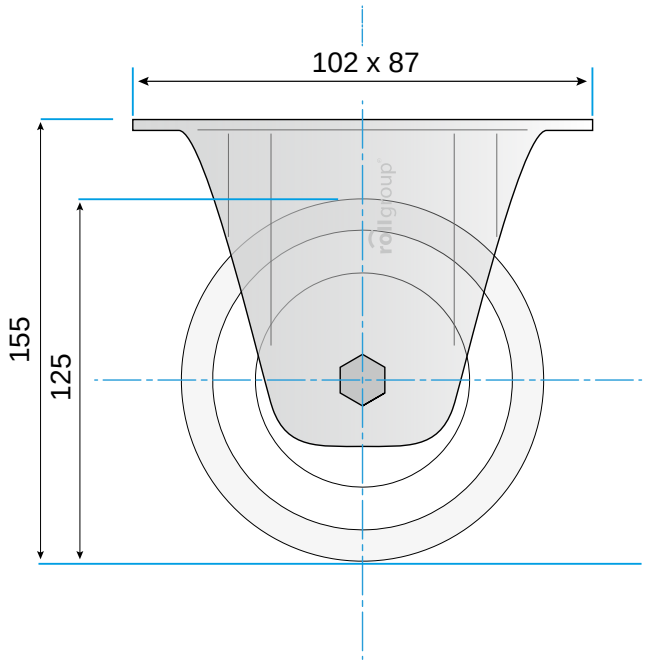

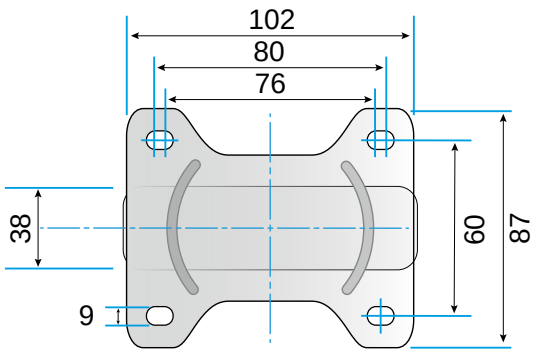

© Rollgroup | Änderungen vorbehalten | Stand 01.2017