Hofmann
Räder + Rollen

info@hofmann-rollen.de
www.hofmann-rollen.de

Lenkrolle

mit Rückenloch

- 50 - 205kg
- Durchmesser 80 - 200mm
- Gehäuse aus Stahlblech
- Vollgummirad, Rollenlager

Technische Daten

Bestellcode:	31L IDR 200 P01	**Rad ø in mm:**	200
Tragkraft in kg:	205	**Radbreite in mm:**	50
Ausladung Rolle in mm:	54,00	**Bauhöhe in mm:**	235
Rückenloch in mm:	17	**Temperaturbereich C° min / max:**	-20 : +60
Norm:	EN 12532	**EAN-Code:**	4250217322419
Störkreisradius in mm:	154,00		

Gehäusebeschreibung

- Stahlblech verzinkt-chromatiert
- Schwenklager mit zweifachem Kugelkranz
- Schwenklagerschutz
- Radachse verschraubt

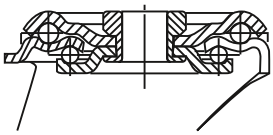

Radbeschreibung

- Radkörper aus Stahlblech
- Lauffläche aus Vollgummi
- Rollenlager

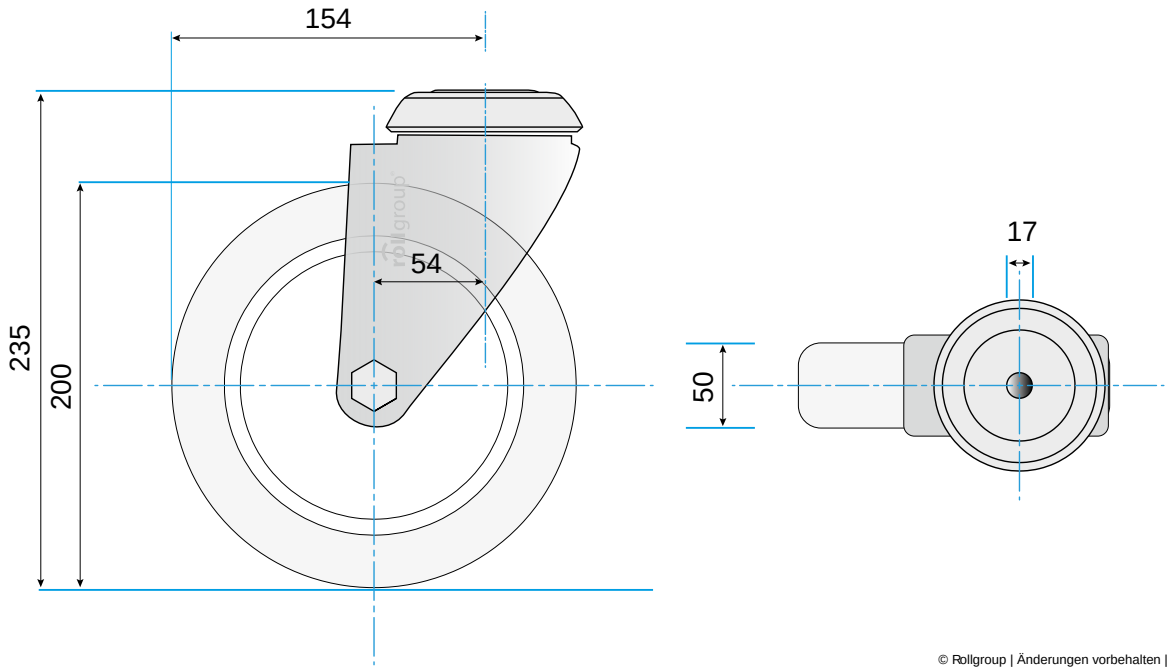

© Rollgroup | Änderungen vorbehalten | Stand 12.2016