Hofmann
Räder + Rollen

info@hofmann-rollen.de
www.hofmann-rollen.de

Lenkrolle

mit Anschraubplatte

- 100 - 400kg
- Durchmesser 80 – 200mm
- Gehäuse aus Edelstahl rostfrei
- Polyurathanrad
- Rollenlager rostfrei (AUD)
- Präzisionskugellager rostfrei (AUC)

Technische Daten

Bestellcode:	38L AUD 100 P06	**Rad ø in mm:**	100
Tragkraft in kg:	150	**Radbreite in mm:**	30
Plattengröße in mm:	105 x 85	**Schraubloch Abstand in mm:**	80 x 60
Schraubloch ø in mm:	9,00	**Ausladung Rolle in mm:**	40,00
Bauhöhe in mm:	128	**Temperaturbereich C° min / max:**	-20 : +80
Laufflächenhärte:	Shore A 95	**Störkreisradius in mm:**	90,00

Gehäusebeschreibung

- Rostfreier Edelstahl
- Schwenklager mit zweifachem Kugelkranz
- Schwenklagerschutz
- Radachse verschraubt

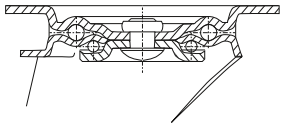

Radbeschreibung

- Radkörper aus Polyamid
- Lauffläche aus Polyurethan
- Rollenlager rostfrei (AUD)
- Präzisionskugellager rostfrei (AUC)

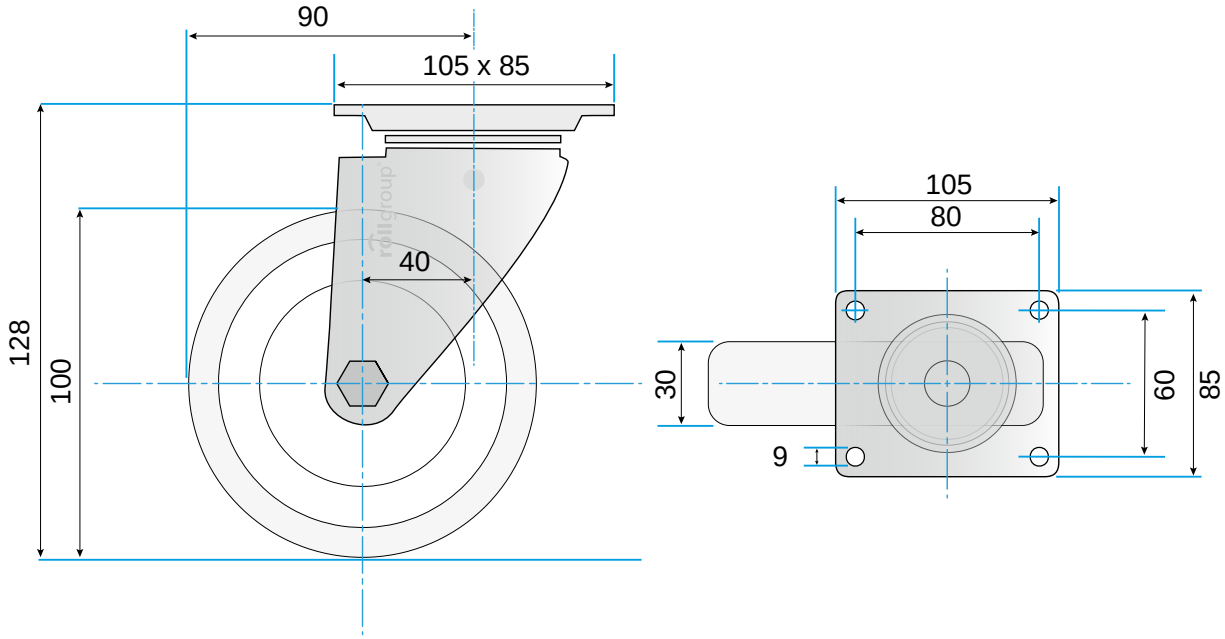

© Rollgroup | Änderungen vorbehalten | Stand 01.2017