Hofmann
Räder + Rollen

info@hofmann-rollen.de
www.hofmann-rollen.de

Bockrolle

mit Anschraubplatte

- 200 - 400kg
- Durchmesser 125 - 250mm
- Gehäuse aus Stahlblech
- Elastikgummirad, Präzisionskugellager

Technische Daten

Bestellcode:	31B EUP 160 P07	**Rad ø in mm:**	160
Tragkraft in kg:	300	**Radbreite in mm:**	48
Plattengröße in mm:	135 x 110	**Schraubloch Abstand in mm:**	105 x 75 / 80
Schraubloch ø in mm:	11,00	**Bauhöhe in mm:**	190
Temperaturbereich C° min / max:	-20 : +60	**Norm:**	EN 12532
Laufflächenhärte:	Shore A 65	**EAN-Code:**	4250217321283

Gehäusebeschreibung

- Stahlblech verzinkt-chromatiert
- Radachse verschraubt

Radbeschreibung

- Radkörper aus Kunststoff
- Lauffläche aus Elastikgummi
- Fadenschutz
- Präzisionskugellager

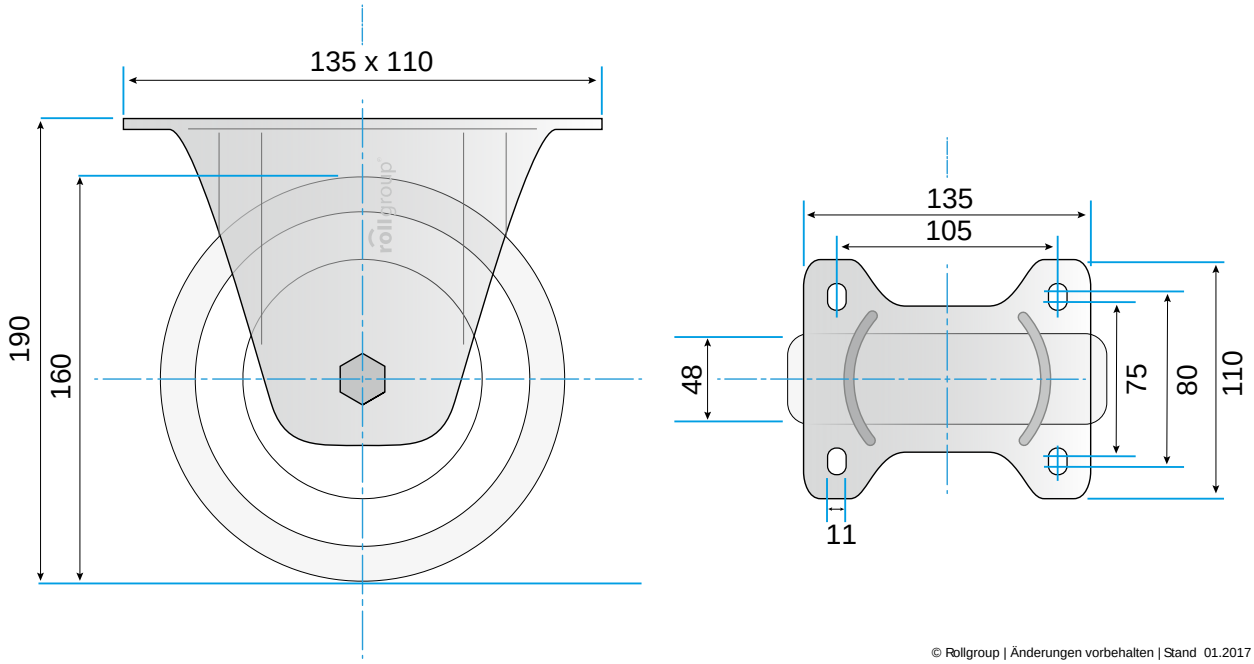

© Rollgroup | Änderungen vorbehalten | Stand 01.2017