Hofmann
Räder + Rollen

info@hofmann-rollen.de
www.hofmann-rollen.de

Bockrolle

mit Anschraubplatte

- 50 - 100kg
- Durchmesser 50 - 150mm
- Gehäuse aus Stahlblech
- Thermoplastisches Gummirad, Präzisionskugellager

Technische Daten

Bestellcode:	21B JPP 125 P05	**Rad ø in mm:**	125
Tragkraft in kg:	100	**Radbreite in mm:**	32
Plattengröße in mm:	95 x 70	**Schraubloch Abstand in mm:**	75 x 50
Schraubloch ø in mm:	11,00	**Bauhöhe in mm:**	160
Temperaturbereich C° min / max:	-20 : +60	**Norm:**	EN 12530
Laufflächenhärte:	Shore A 87	**EAN-Code:**	4250217310997

Gehäusebeschreibung

- Stahlblech verzinkt-chromatiert
- Radachse verschraubt

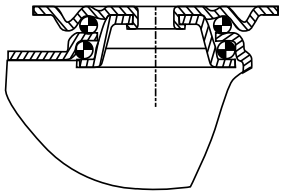

Radbeschreibung

- Radkörper aus Polypropylen
- Lauffläche aus thermoplastischem Gummi
- Fadenschutz
- Präzisionskugellager

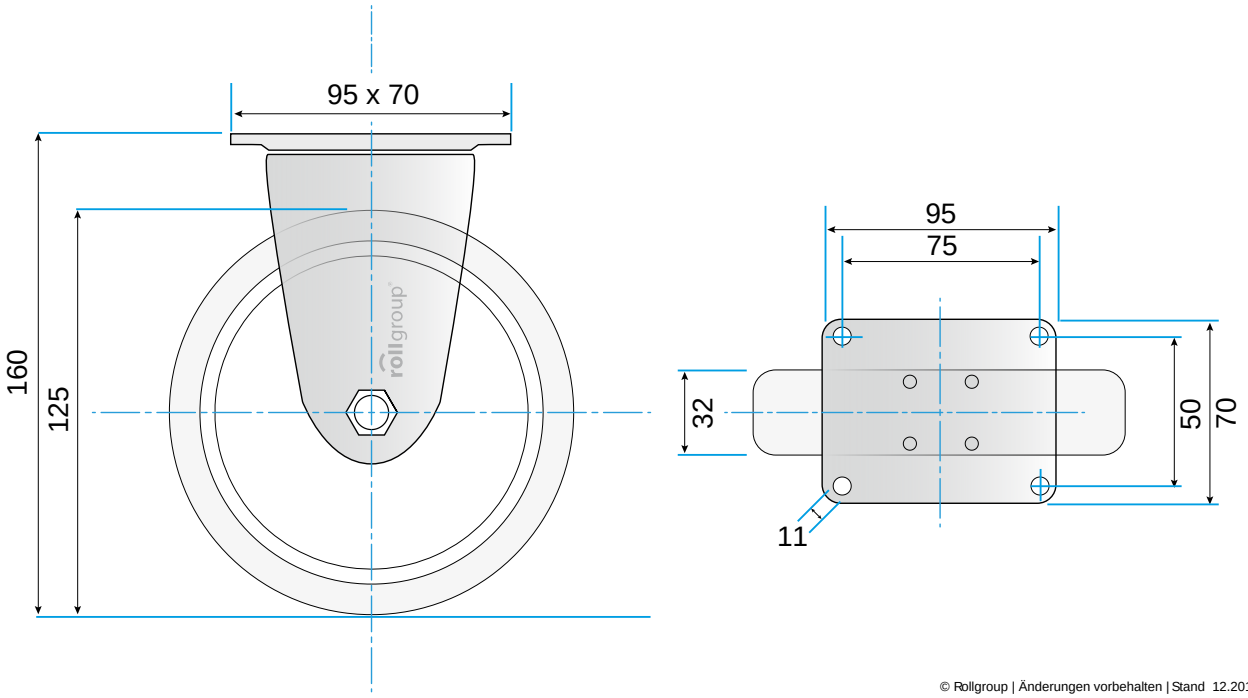

© Rollgroup | Änderungen vorbehalten | Stand 12.2016