Hofmann
Räder + Rollen

info@hofmann-rollen.de
www.hofmann-rollen.de

Lenkrolle

mit Rückenloch

- 50 - 100kg
- Durchmesser 50 - 150mm
- Gehäuse aus Edelstahl rostfrei
- Thermoplastisches Gummirad, Gleitlager

Technische Daten

Bestellcode:	28L JPO 050 P01	**Rad ø in mm:**	50
Tragkraft in kg:	50	**Radbreite in mm:**	19
Ausladung Rolle in mm:	25,00	**Bauhöhe in mm:**	70
Rückenloch in mm:	11	**Temperaturbereich C° min / max:**	-20 : +60
Norm:	EN 12530	**Laufflächenhärte:**	Shore A 87
EAN-Code:	4250217340284	**Störkreisradius in mm:**	50,00

Gehäusebeschreibung

- Rostfreier Edelstahl
- Schwenklager mit zweifachem Kugelkranz
- Radachse verschraubt

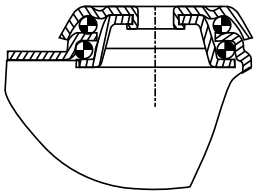

Radbeschreibung

- Radkörper aus Polypropylen
- Lauffläche aus thermoplastischem Gummi
- Gleitlager

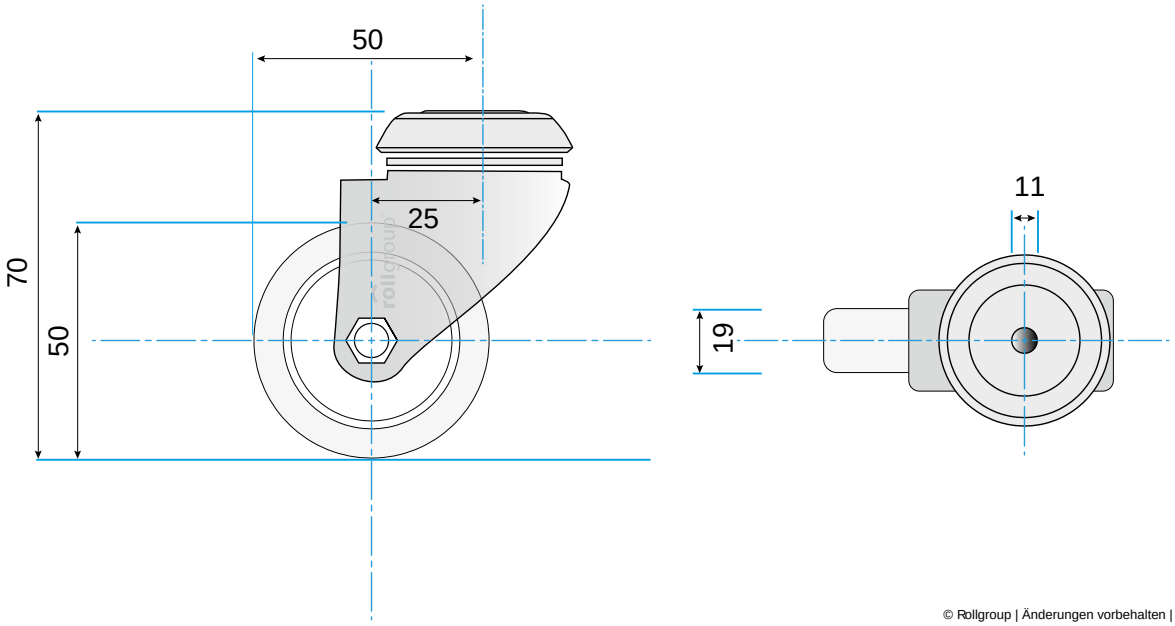

© Rollgroup | Änderungen vorbehalten | Stand 12.2016