Hofmann
Räder + Rollen

info@hofmann-rollen.de
www.hofmann-rollen.de

# Lenkrolle

**mit Anschraubplatte und Totalfeststeller**

- 100 - 400kg
- Durchmesser 80 - 200mm
- Gehäuse aus Edelstahl rostfrei
- Polyamidrad, Gleitlager

## Technische Daten

| | | | |
|---|---|---|---|
| **Bestellcode:** | 38N OUO 100 P06 | **Rad ø in mm:** | 100 |
| **Tragkraft in kg:** | 150 | **Radbreite in mm:** | 35 |
| **Plattengröße in mm:** | 105 x 85 | **Schraubloch Abstand in mm:** | 80 x 60 |
| **Schraubloch ø in mm:** | 9,00 | **Ausladung Rolle in mm:** | 40,00 |
| **Bauhöhe in mm:** | 128 | **Temperaturbereich C° min / max:** | -20 : +80 |
| **Norm:** | EN 12532 | **Laufflächenhärte:** | Shore D 78 |
| **EAN-Code:** | 4250217341250 | **Störkreisradius in mm:** | 117,00 |

## Gehäusebeschreibung

- Edelstahl rostfrei
- Schwenklager mit zweifachem Kugelkranz
- Schwenklagerschutz
- Radachse verschraubt

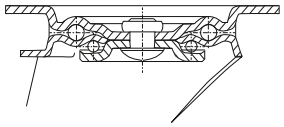

## Radbeschreibung

- Rad aus Polyamid
- Gleitlager

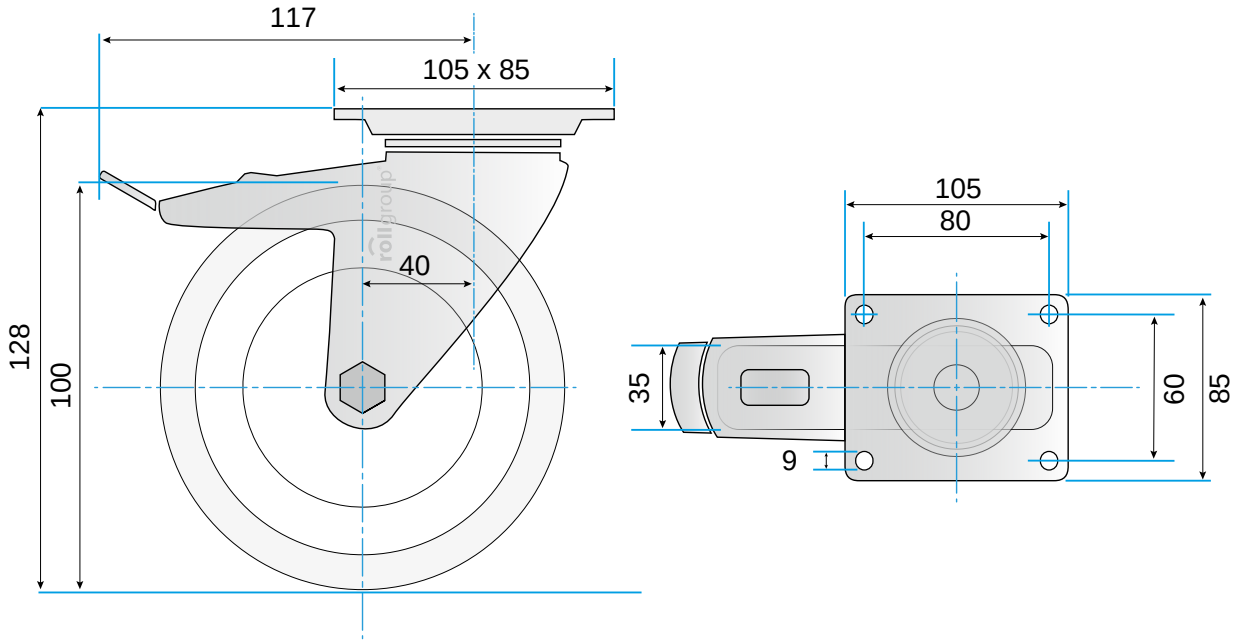


© Rollgroup | Änderungen vorbehalten | Stand 01.2017