Hofmann
Räder + Rollen

info@hofmann-rollen.de
www.hofmann-rollen.de

Lenkrolle

mit Anschraubplatte

- 15 - 35kg
- Durchmesser 25 - 45mm
- Gehäuse aus Stahlblech
- Polypropylenrad, schwarz
- Gleitlager ohne Distanzrohr

Technische Daten

Bestellcode:	20L OPI 038 P20 42x42	**Rad ø in mm:**	38
Tragkraft in kg:	25	**Radbreite in mm:**	18
Plattengröße in mm:	42 x 42	**Schraubloch Abstand in mm:**	30 x 30
Schraubloch ø in mm:	5,00	**Ausladung Rolle in mm:**	16,00
Bauhöhe in mm:	52	**Temperaturbereich C° min / max:**	10 : +40
Norm:	EN 12528	**EAN-Code:**	4250217360190

Gehäusebeschreibung

- Stahlblech verzinkt, leicht
- Schwenklager mit einfachem Kugelkranz

Radbeschreibung

- Rad aus Polypropylen
- Gleitlager ohne Distanzrohr

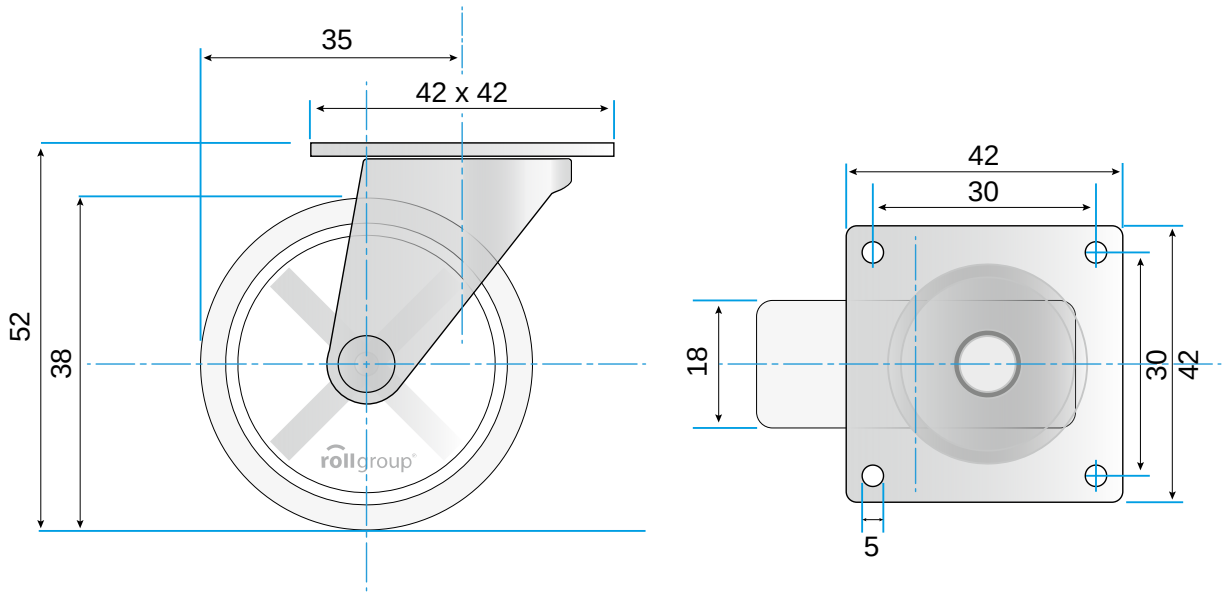

© Rollgroup | Änderungen vorbehalten | Stand 03.2017